MURO DE ALA PARA GALERIA 2,00 x 2,00m

ESC.: 1:25

PLANTA

ESC.: 1:25

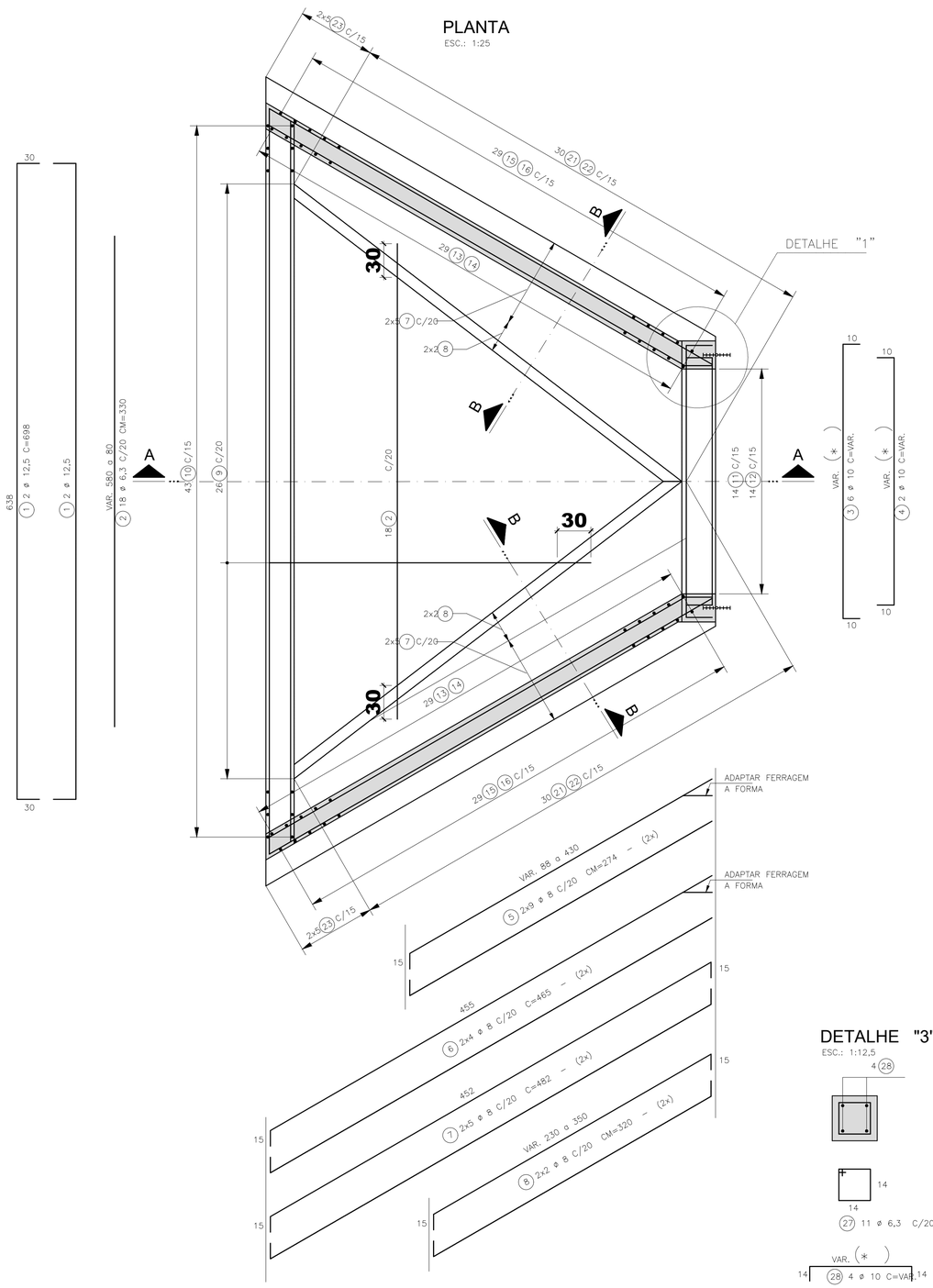

CORTE - A A

ESC.: 1:25

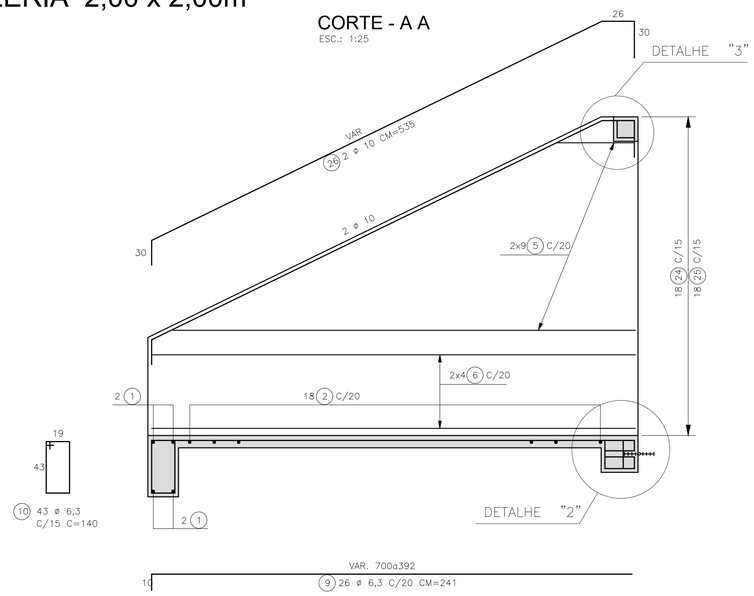

DETALHE "2"

ESC.: 1:12,5

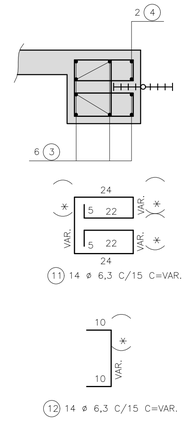

CORTE - BB - (2x)

ESC.: 1:25

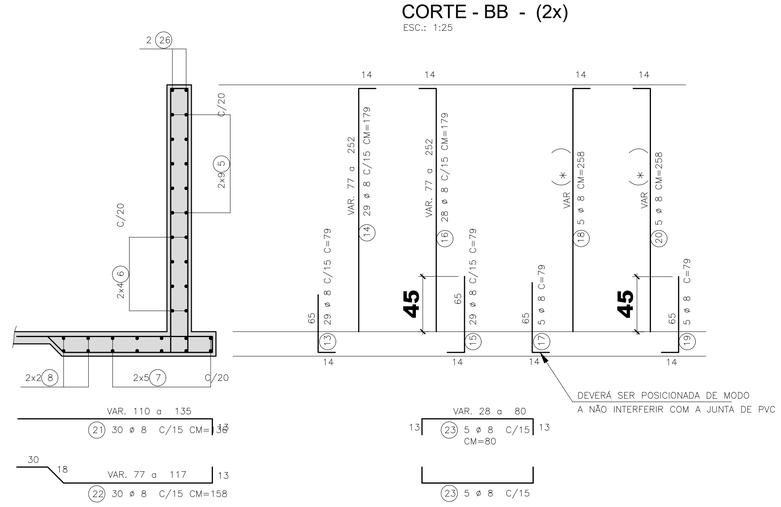

DETALHE "3"

ESC.: 1:12,5

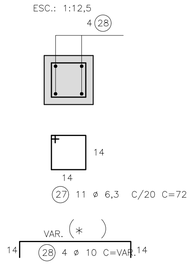

DETALHE "1" - (2x)

ESC.: 1:12,5

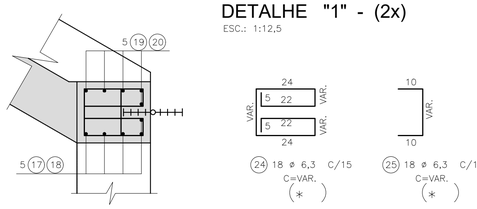

(*) MEDIDAS VARIÁVEIS EM FUNÇÃO DA ESPESSURA DA GALERIA. ADOTADO VALOR MÉDIO PARA AS LISTAS DE FERROS.

LISTA DE FERROS

POS.	Ø	QUANT.	COMPRIMENTO (cm) UNITÁRIO	COMPRIMENTO (cm) TOTAL
1	12,5	4	698	2792
2	6,3	18	CM=330	5940
3	10	6	CM=265	1590
4	10	2	CM=250	500
5	8	36	CM=274	9864
6	8	16	465	7440
7	8	20	482	9640
8	8	8	CM=320	2560
9	6,3	26	CM=241	6266
10	6,3	43	140	6020
11	6,3	14	CM=150	2100
12	6,3	14	CM=43	602
13	8	58	79	4582
14	8	58	CM=179	10382
15	8	58	79	4582
16	8	56	CM=179	10024
17	8	10	79	790
18	8	10	CM=258	2560
19	8	10	79	790
20	8	10	CM=258	2580
21	8	60	CM=136	8160
22	8	60	CM=158	9480
23	8	20	CM=80	1600
24	6,3	36	CM=140	5040
25	6,3	36	CM=48	1728
26	10	4	CM=535	2140
27	6,3	11	72	792
28	10	4	CM=249	996

RESUMO AÇO CA-50

Ø	COMPRIMENTO(m)	PESO(kg)
6.3	284,88	71
8	850,54	340
10	52,26	33
12.5	27,92	28
16		
20		
25		
TOTAL		472

NOTAS:

1 – MEDIDAS EM CENTÍMETRO, EXCETO ONDE INDICADO.
2 – CARACTERÍSTICAS DOS MATERIAIS:
– CONCRETO ESTRUTURAL – CLASSE C25 (fck > 25 MPa)
– CONSUMO MÍNIMO DE CIMENTO = 300 kg/m3
– CONCRETO MAGRO – CLASSE C10 (fck > 10 MPa)
– AÇO CA–50 (fyk > 500MPa)
3 – COBRIMENTO DA ARMADURA :
FACES INTERNAS C=4,0 cm.
FACES EXTERNAS C=3,0 cm.

PREFEITURA MUNICIPAL DE CACHOEIRA DA PRATA

TCA SOLUÇÕES E PLANEJAMENTO AMBIENTAL LTDA - EPP

Referência:
Ordem de Serviço N° 1055 N° Empenho 1326/Ordinária Cod. SE. 0798

Localização:
Ordem de Serviço N° 1055 N° Empenho 1326/Ordinária Cod. SE. 0798

Título:
Detalhamento do Sistema de Drenagem Proposto - Armação para Muro de Ala para Galeria Celular

Projeto:
Ampliação de Redes Drenagem Pluvial e Pavimentação do Bairro Recanto dos Angicos - Trecho 02

Execução:
TCA Soluções e Planejamento Ambiental Ltda - EPP

Data:	Escala:	Desenho:	Folha:
Março/2024	1:25	5	6/6

Responsável Técnico:
Eng.º Civil Gentil Balzan
CREA - SP 0601512472

Responsável Técnico:
Tecn.º Marcio Lucio Gonzaga
CREA - SP 0601315882